1-1

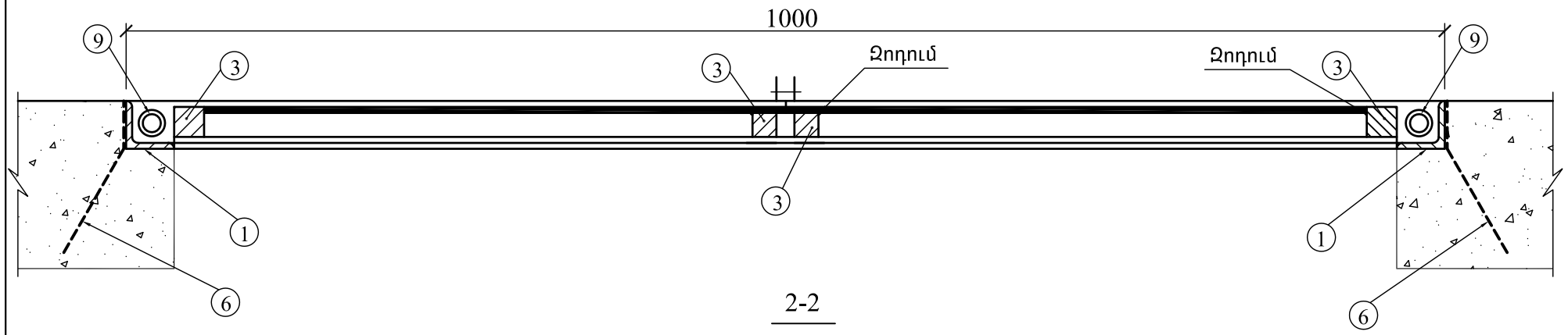

2-2

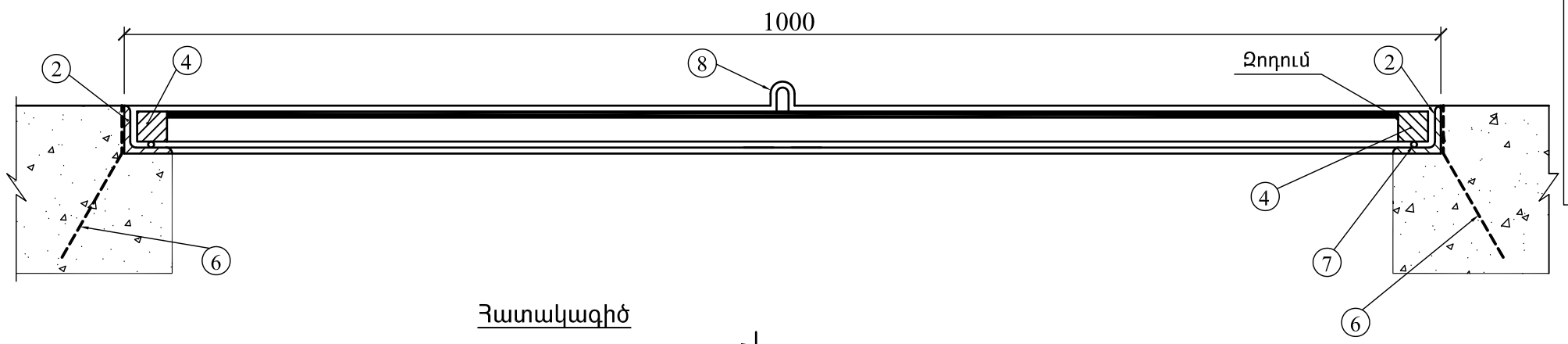

Հատակագիծ

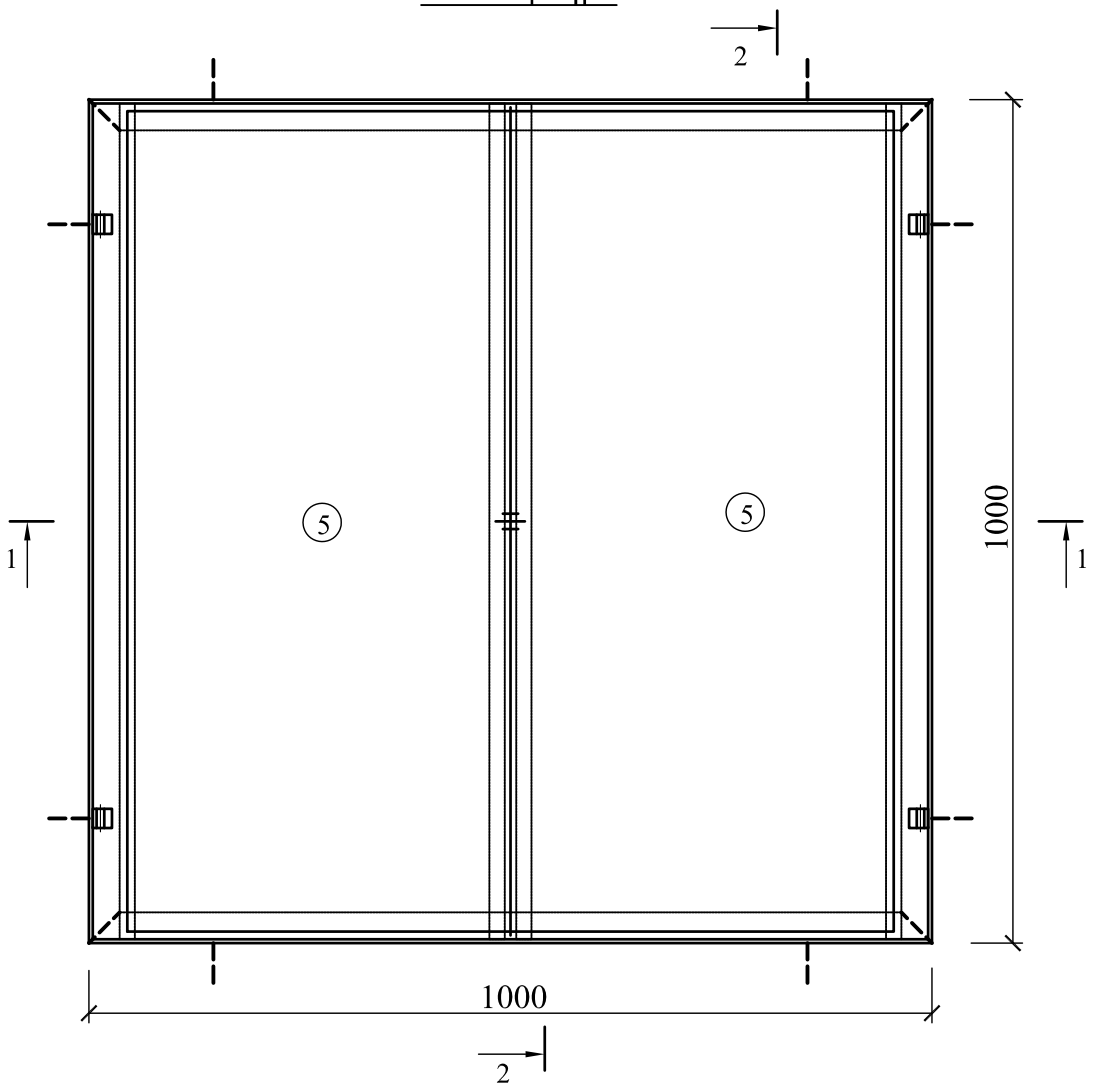

Մետաղական կափարիչի ամփոփագիր

Չափը Ա Բ	NN	Հատվածք	Չափը մմ	Քանակ մմ	Քաշը կգ		Ծանոթ.
					1էլեմ. քաշը	Ընդամենը	
1000x1000	1	4x40x40	1070	2	2.59	5.18	
	2	4x40x40	1070	2	2.59	5.18	
	3	□10x10	1000	4	0.78	3.12	
	4	□10x10	480	4	1.18	1.52	
	5	– 4x980	1020	2	18.69	37.34	
	6	Ø12, A-III	140	8	0.12	0.96	
	7	Ø12, A-I	50	2	0.044	0.088	
	8	Ø8, A-I	135	2	0.053	0.106	
	9	Ծխնի		4	2.32	9.28	
	10	Ընդամենը				62.77	

Ծանոթություն

1. Տվյալ գծագիրը կարդալ N... գծագրի հետ միասին:

ՆԳԻ	Գափոյան		ՊԱՅՄԱՆԱԳԻՐ			
Գլխ.մաս.	Կիրակոսյան					
ԿԱՏԱՐՈՂ	Կիրակոսյան		ՀՀ Գեղարքունիքի մարզի Լիճք համայնքի տնամերձների ոռոգման ցանցի կառուցում			
ՍՏՈՒԳՈՂ	Գափոյան					
			Ոռոգում	ՓՈՒԼ	ԹԵՐԹ	ԹԵՐԹԵՐ
				ԱՆ	9	9
			Մետաղական կափարիչ	«Թիվ 28 ՇՄՇ» ԲԲԸՔ. ԵՐԵՎԱՆ		